D ブロック

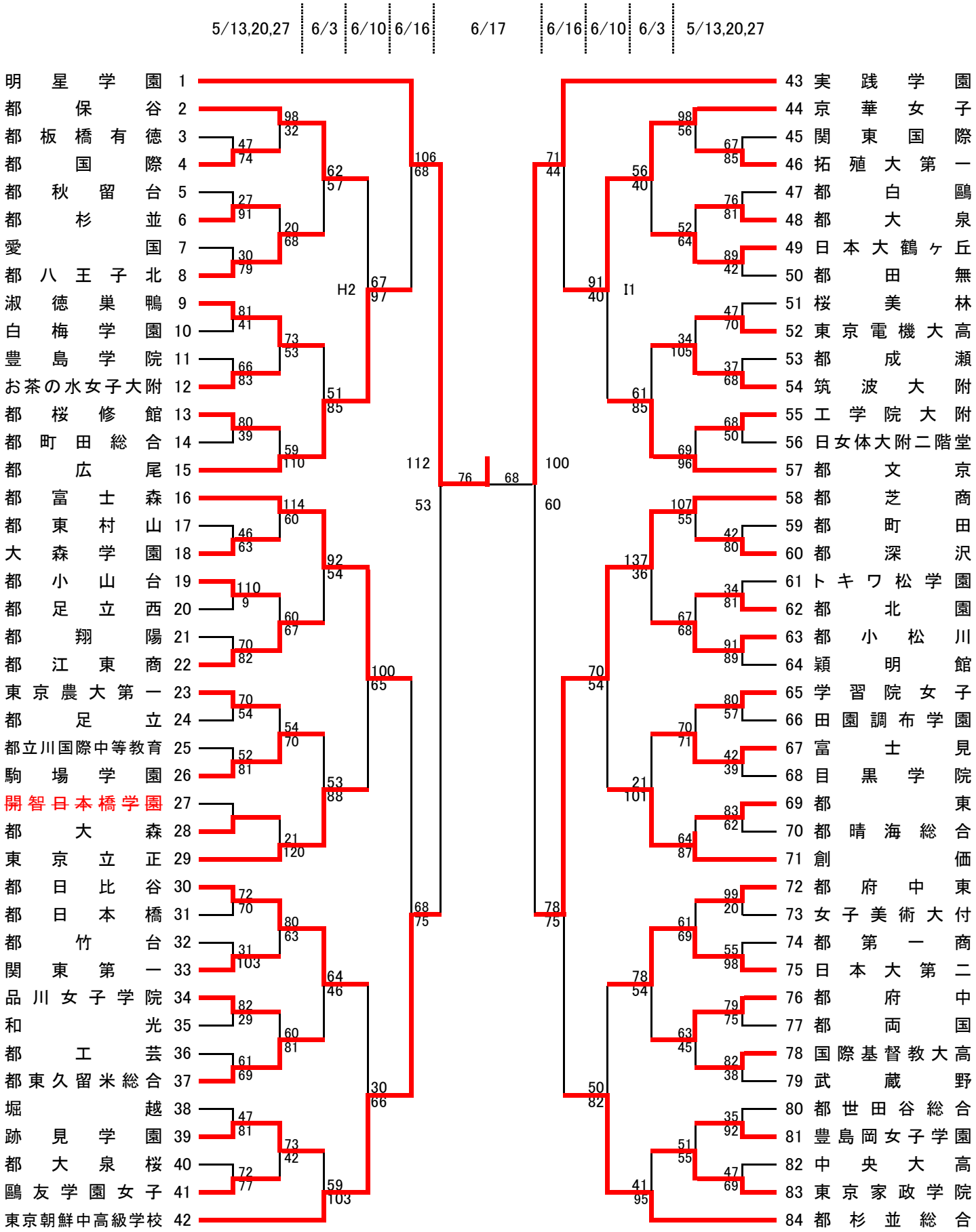
5/13,20,27
6/3
6/10
6/16
6/17
6/16
6/10
6/3
5/13,20,27
明星学園 1
都保谷 2
都板橋有徳 3
都国際 4
都秋留台 5
都杉並 6
愛国 7
都八王子北 8
淑徳巣鴨 9
白梅学園 10
豊島学院 11
お茶の水女子大附 12
都桜修館 13
都町田総合 14
都広尾 15
都富士森 16
都東村山 17
大森学園 18
都小山台 19
都足立西 20
都翔陽 21
都江東商 22
東京農大第一 23
都足立 24
都立川国際中等教育 25
駒場学園 26
開智日本橋学園 27
都大森 28
東京立正 29
都日比谷 30
都日本橋 31
都竹台 32
関東第一 33
品川女子学院 34
和光 35
都工芸 36
都東久留米総合 37
堀越 38
跡見学園 39
都大泉桜 40
鷗友学園女子 41
東京朝鮮中高級学校 42
43 実践学園
44 京華女子
45 関東国際
46 拓殖大第一
47 都白鷗
48 都大泉
49 日本大鶴ヶ丘
50 都田無
51 桜美林
52 東京電機大高
53 都成瀬
54 筑波大附
55 工学院大附
56 日女体大附二階堂
57 都文京
58 都芝商
59 都町田
60 都深沢
61 トキワ松学園
62 都北園
63 都小松川
64 穎明館
65 学習院女子
66 田園調布学園
67 富士見
68 目黒学院
69 都東
70 都晴海総合
71 創価
72 都府中東
73 女子美術大付
74 都第一商
75 日本大第二
76 都府中
77 都両国
78 国際基督教大高
79 武蔵野
80 都世田谷総合
81 豊島岡女子学園
82 中央大高
83 東京家政学院
84 都杉並総合
H2
I1
106 68
112 53
76 68
100 60
71 44
91 40
78 75
50 82
98 32
47 74
62 57
27 91
20 68
30 79
67 97
81 41
73 53
66 83
51 85
80 39
59 110
114 60
46 63
92 54
110 9
60 67
70 82
100 65
70 54
54 70
52 81
53 88
21 120
72 70
80 63
31 103
64 46
82 29
60 81
61 69
30 66
47 81
73 42
72 77
59 103
98 56
67 85
56 40
76 81
52 64
89 42
47 70
34 105
37 68
61 85
68 50
69 96
107 55
42 80
137 36
34 81
67 68
91 89
70 54
80 57
70 71
42 39
21 101
83 62
64 87
99 20
61 69
55 98
78 54
79 75
63 45
82 38
35 92
51 55
47 69
41 95