C ブロック

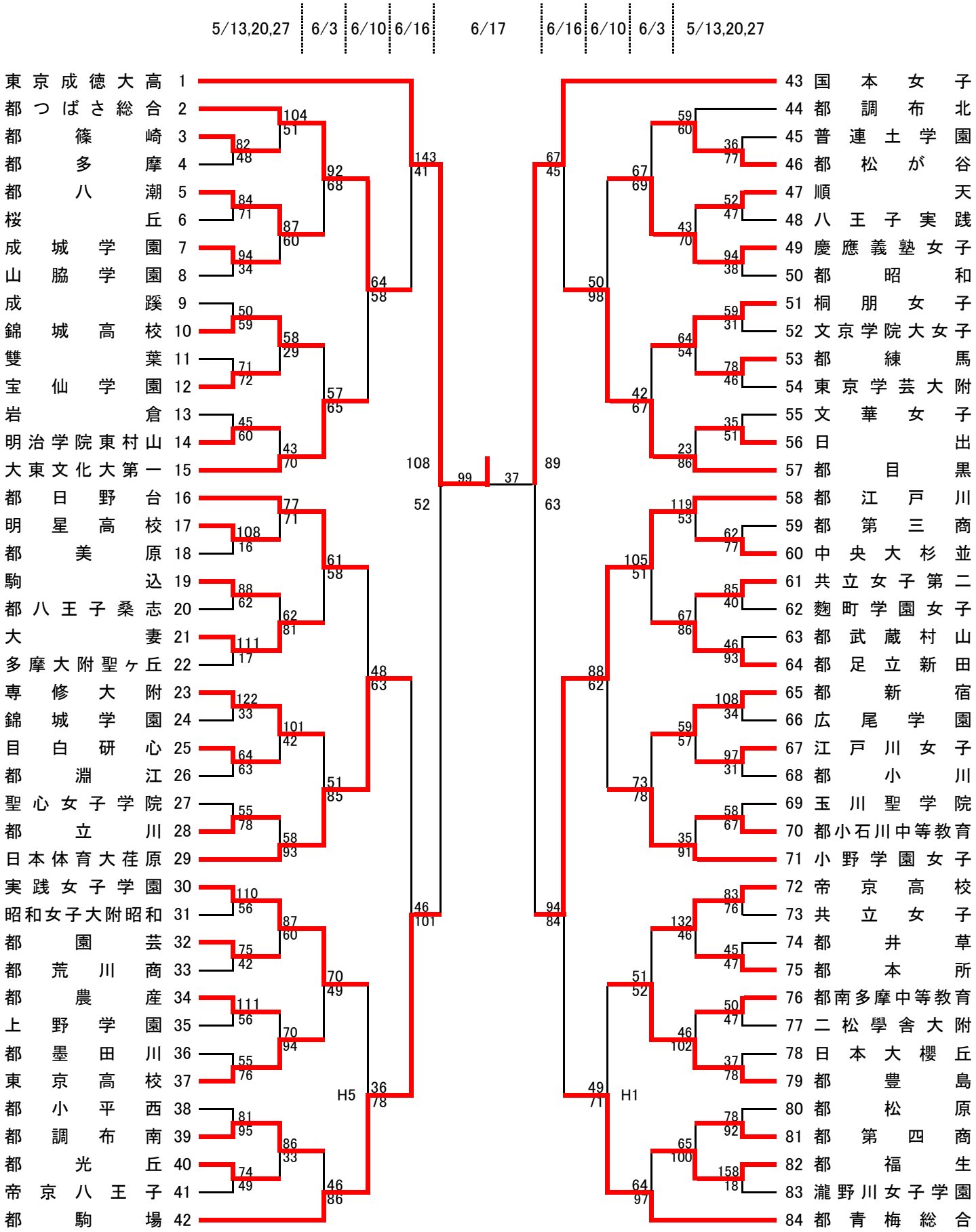
5/13,20,27
6/3
6/10
6/16
6/17
6/16
6/10
6/3
5/13,20,27
東京成徳大高 1
都つばさ総合 2
都篠崎 3
都多摩 4
都八潮 5
桜丘 6
成城学園 7
山脇学園 8
成蹊 9
錦城高校 10
雙葉 11
宝仙学園 12
岩倉 13
明治学院東村山 14
大東文化大第一 15
都日野台 16
明星高校 17
都美原 18
駒込 19
都八王子桑志 20
大妻 21
多摩大附聖ヶ丘 22
専修大附 23
錦城学園 24
目白研心 25
都淵江 26
聖心女子学院 27
都立川 28
日本体育大荏原 29
実践女子学園 30
昭和女子大附昭和 31
都園芸 32
都荒川商 33
都農産 34
上野学園 35
都墨田川 36
東京高校 37
都小平西 38
都調布南 39
都光丘 40
帝京八王子 41
都駒場 42
43 国本女子
44 都調布北
45 普連土学園
46 都松が谷
47 順天
48 八王子実践
49 慶應義塾女子
50 都昭和
51 桐朋女子
52 文京学院大女子
53 都練馬
54 東京学芸大附
55 文華女子
56 日出
57 都目黒
58 都江戸川
59 都第三商
60 中央大杉並
61 共立女子第二
62 麹町学園女子
63 都武蔵村山
64 都足立新田
65 都新宿
66 広尾学園
67 江戸川女子
68 都小川
69 玉川聖学院
70 都小石川中等教育
71 小野学園女子
72 帝京高校
73 共立女子
74 都井草
75 都本所
76 都南多摩中等教育
77 二松學舎大附
78 日本大櫻丘
79 都豊島
80 都松原
81 都第四商
82 都福生
83 瀧野川女子学園
84 都青梅総合
H5
H1