B ブロック

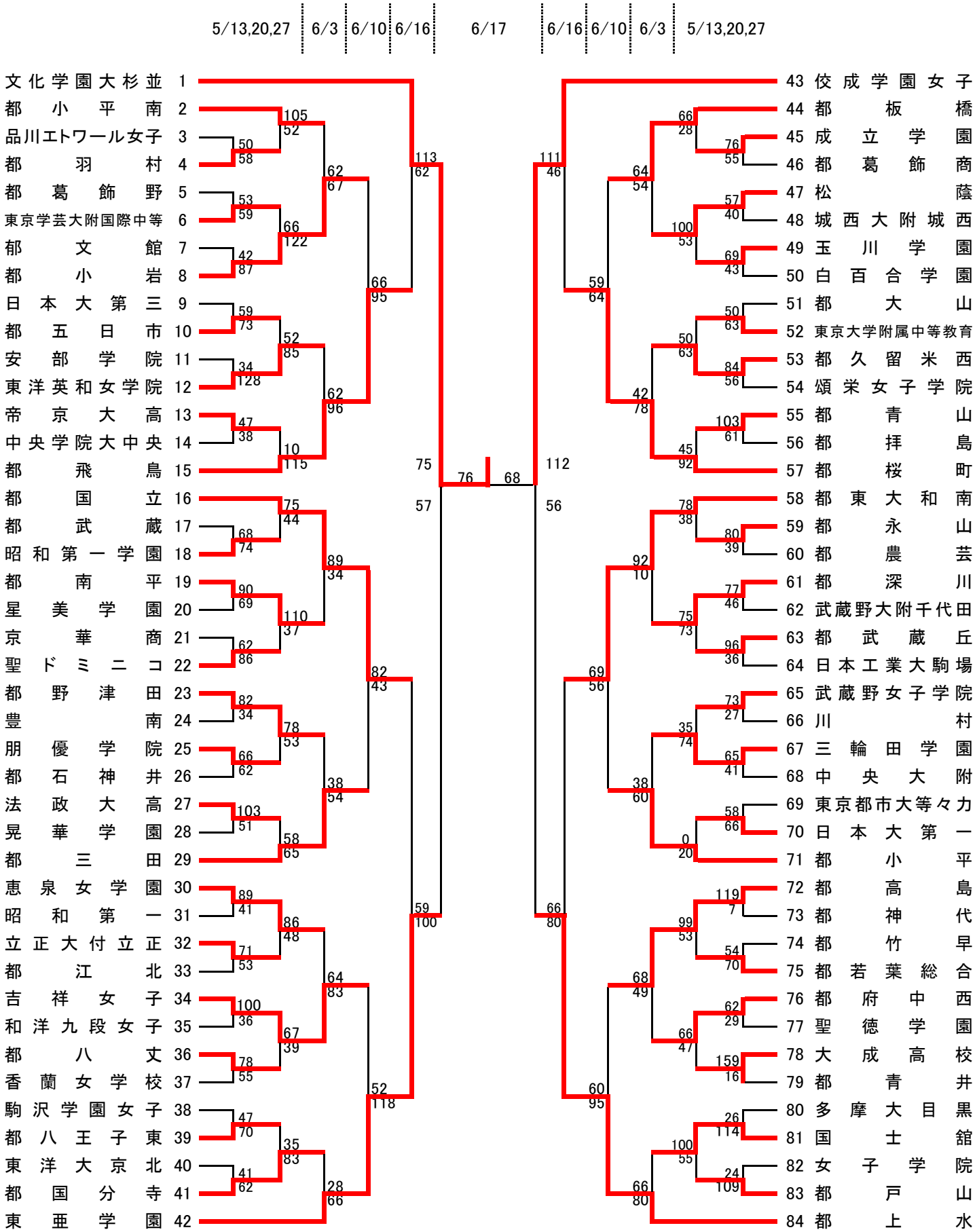
5/13,20,27
6/3
6/10
6/16
6/17
6/16
6/10
6/3
5/13,20,27
文化学園大杉並 1
都小平南 2
品川エトワール女子 3
都羽村 4
都葛飾野 5
東京学芸大附国際中等 6
郁文館 7
都小岩 8
日本大第三 9
都五日市 10
安部学院 11
東洋英和女学院 12
帝京大高 13
中央学院大中央 14
都飛鳥 15
都国立 16
都武蔵 17
昭和第一学園 18
都南平 19
星美学園 20
京華商 21
聖ドミニコ 22
都野津田 23
豊南 24
朋優学院 25
都石神井 26
法政大高 27
晃華学園 28
都三田 29
恵泉女学園 30
昭和第一 31
立正大付立正 32
都江北 33
吉祥女子 34
和洋九段女子 35
都八丈 36
香蘭女学校 37
駒沢学園女子 38
都八王子東 39
東洋大京北 40
都国分寺 41
東亜学園 42
43 佼成学園女子
44 都板橋
45 成立学園
46 都葛飾商
47 松蔭
48 城西大附城西
49 玉川学園
50 白百合学園
51 都大山
52 東京大学附属中等教育
53 都久留米西
54 頌栄女子学院
55 都青山
56 都拝島
57 都桜町
58 都東大和南
59 都永山
60 都農芸
61 都深川
62 武蔵野大附千代田
63 都武蔵丘
64 日本工業大駒場
65 武蔵野女子学院
66 川村
67 三輪田学園
68 中央大附
69 東京都市大等々力
70 日本大第一
71 都小平
72 都高島
73 都神代
74 都竹早
75 都若葉総合
76 都府中西
77 聖徳学園
78 大成高校
79 都青井
80 多摩大目黒
81 国士舘
82 女子学院
83 都戸山
84 都上水